MD142_05

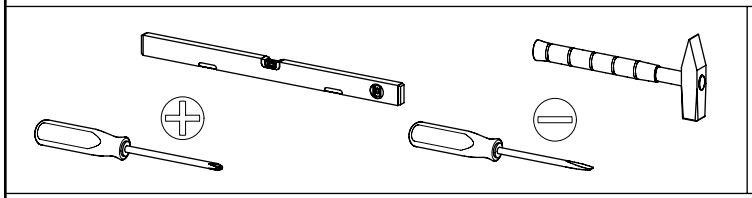

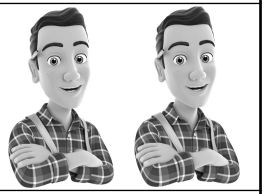

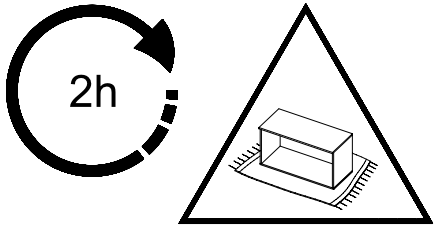

135cm
67/67

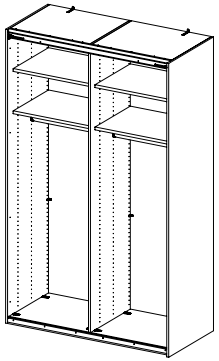

150cm
75/75

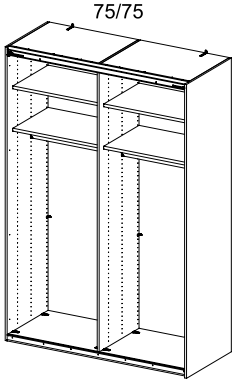

180cm
90/90

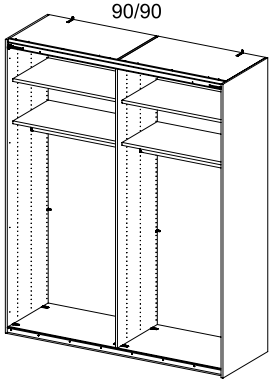

200cm
100/100

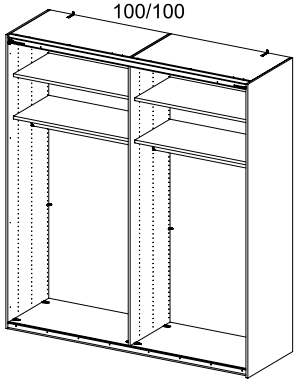

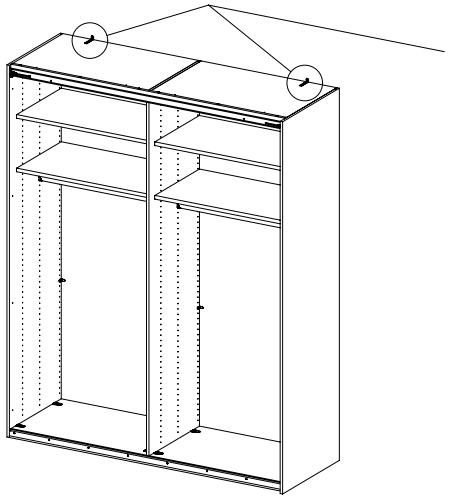

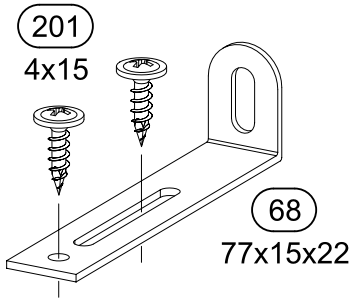

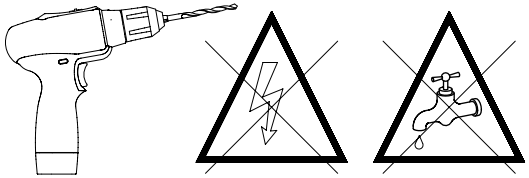

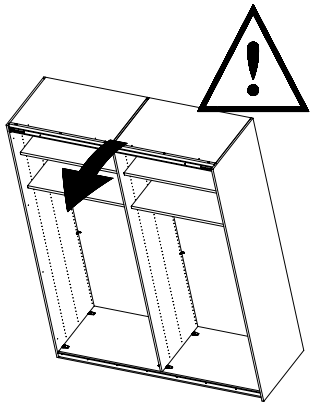

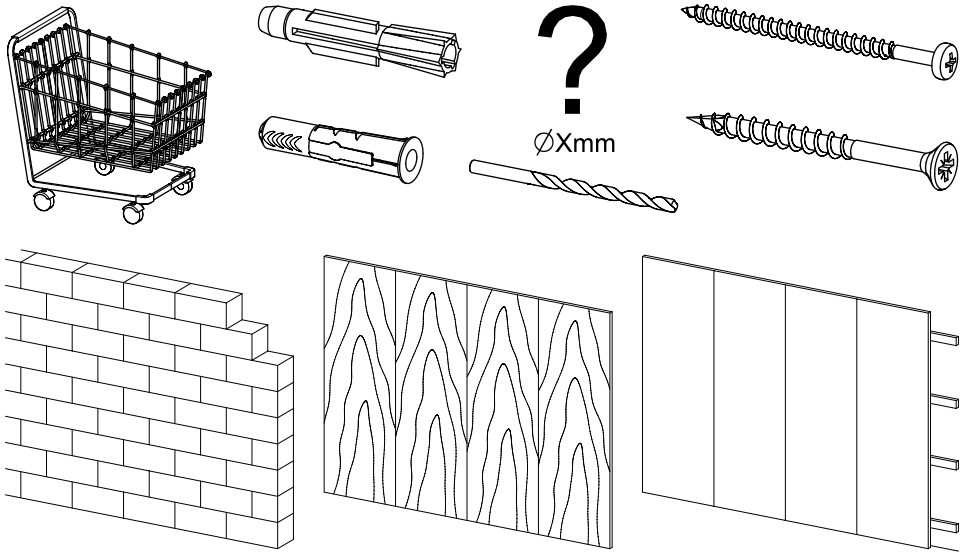

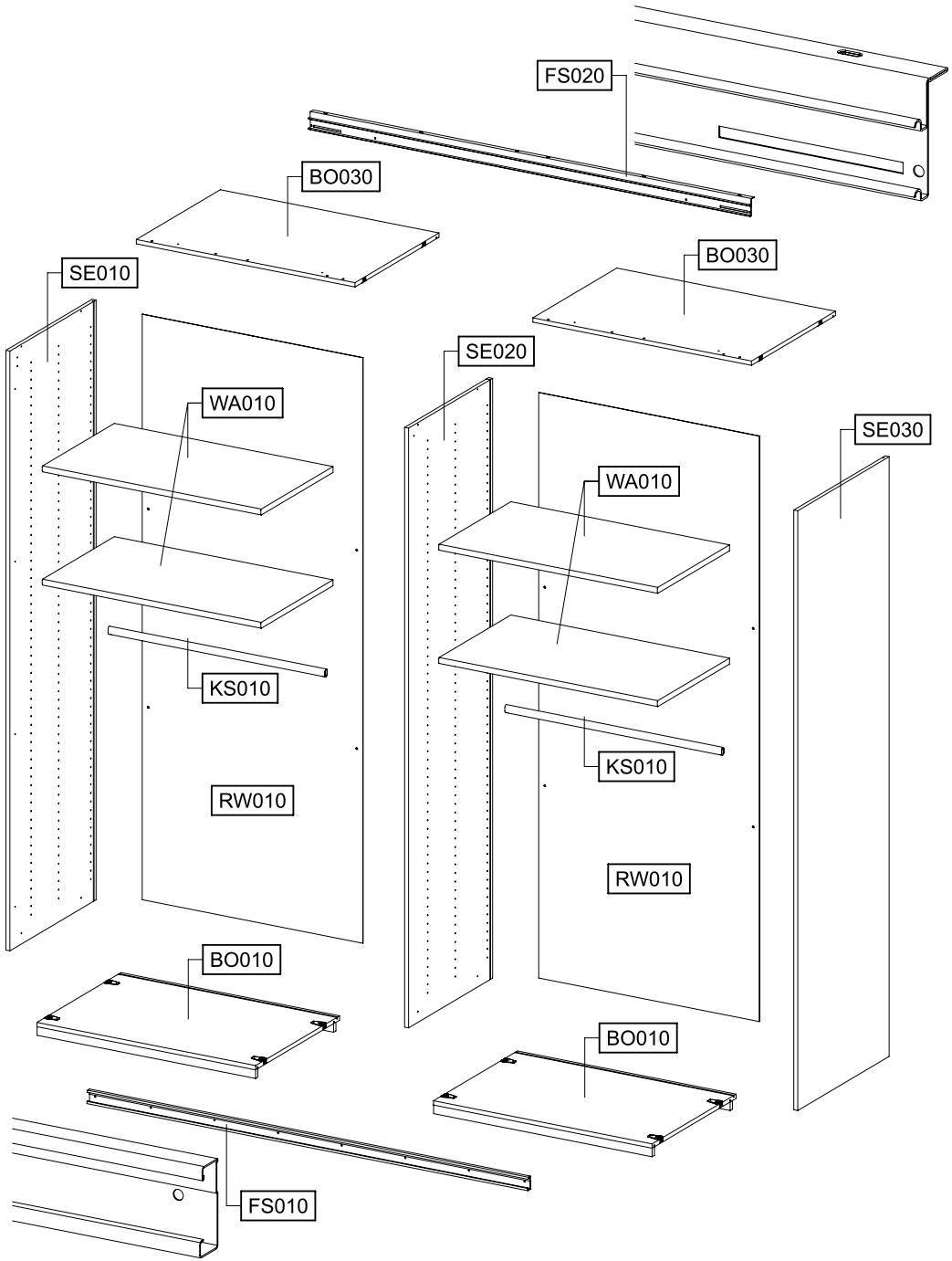
FS020
BO030
BO030
SE010
SE020
WA010
WA010
SE030
KS010
KS010
RW010
RW010
BO010
BO010
FS010

0-6x 55x16x6,2 12	4x 29
8x 45	8x 47
2x 77x22x15 68	4x 4x15 201
14-16x 3,5x15 205	6x M4x12 211
6x M4 580	8x 6,5x12 779
8x 1085	4x 1086
16x 1089	1x 1165

X mm X mm X mm

1x 1166	2x 1167
2x 1168	2x 1277
2x M5x12 1279	2x 1280
2x M5 1288	

X mm X mm X mm

1

8x 1085

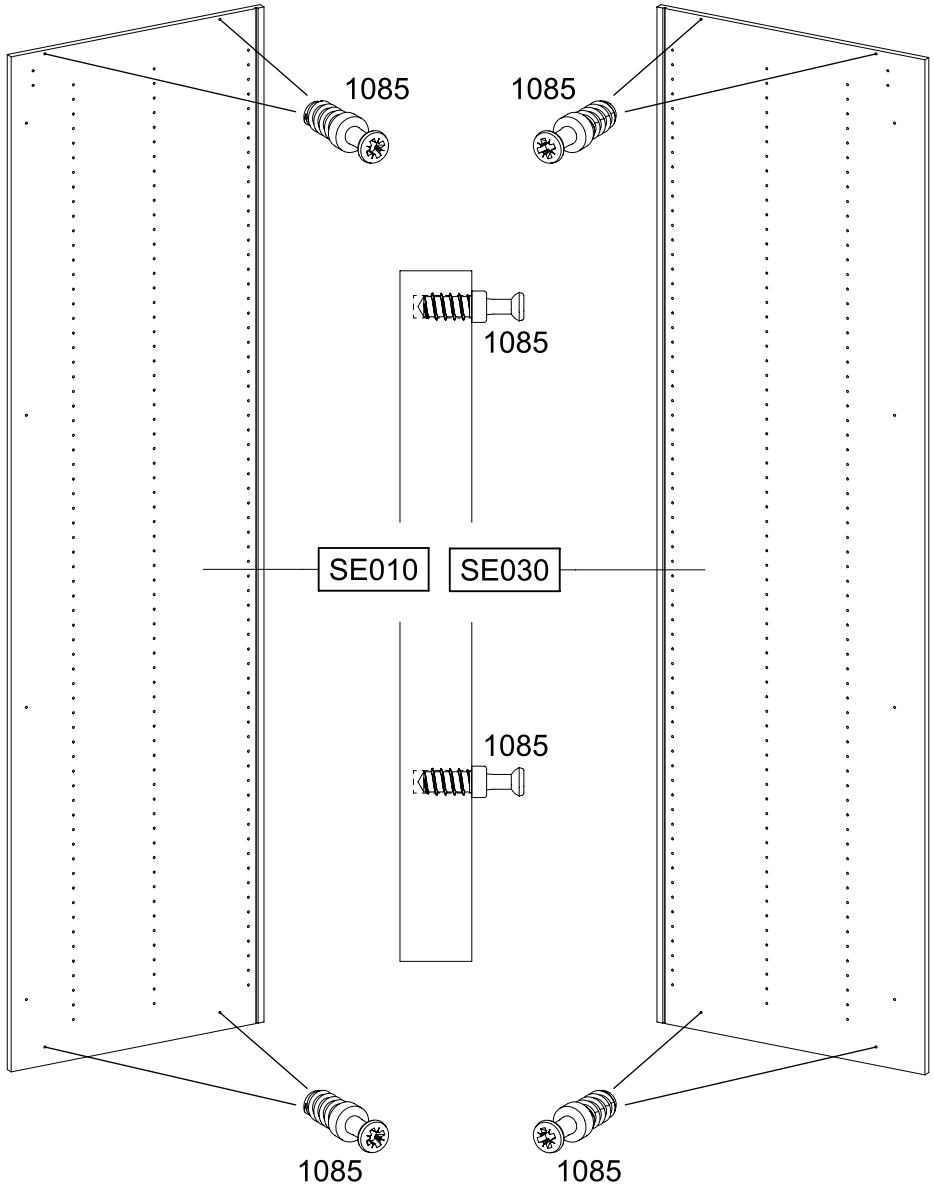

2

4x 205 3,5x15 | 1x 1165 | 1x 1166

VIDEO

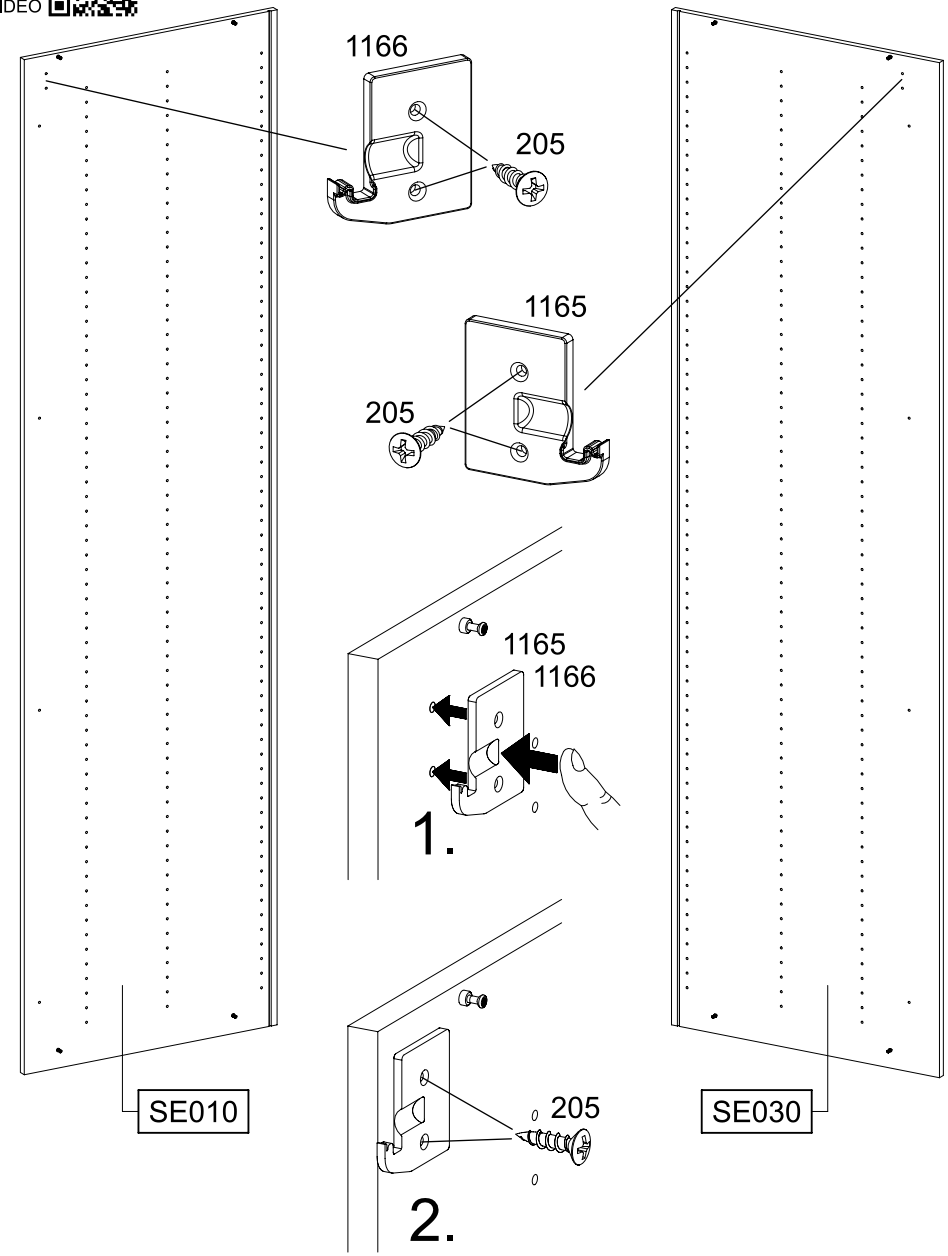

3

4x 1086

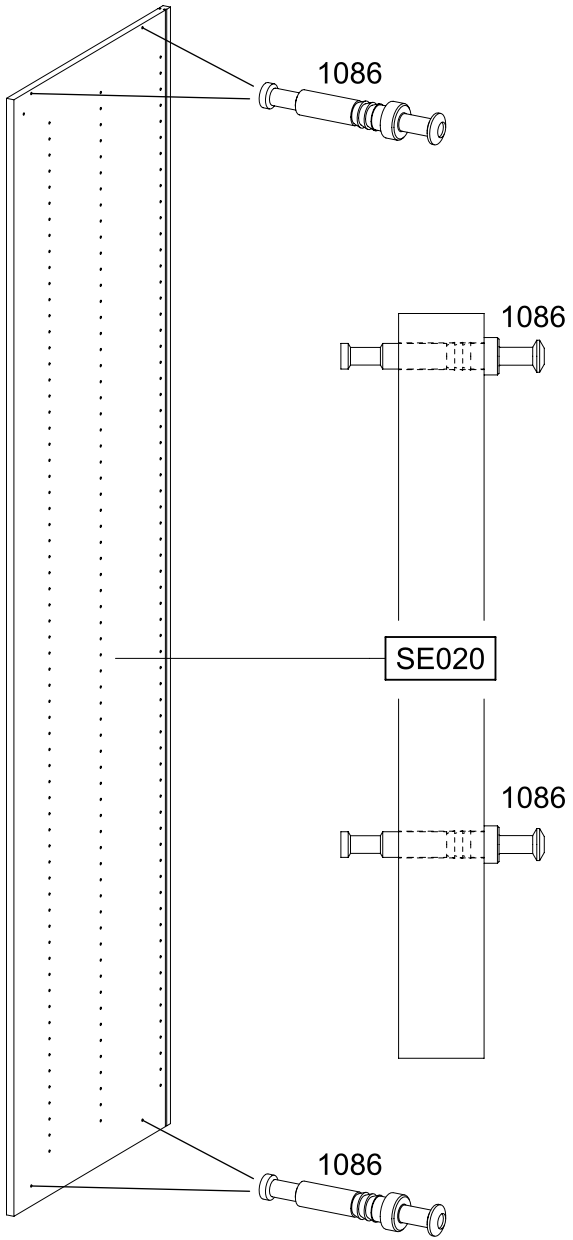

4

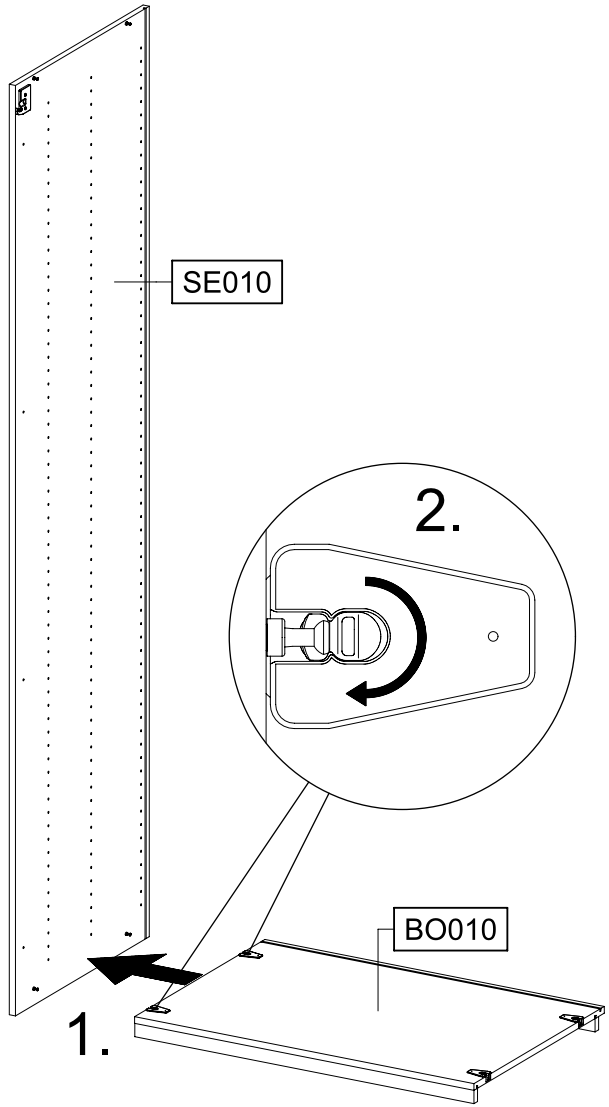

5

2x 47

2x 779 6,5x12

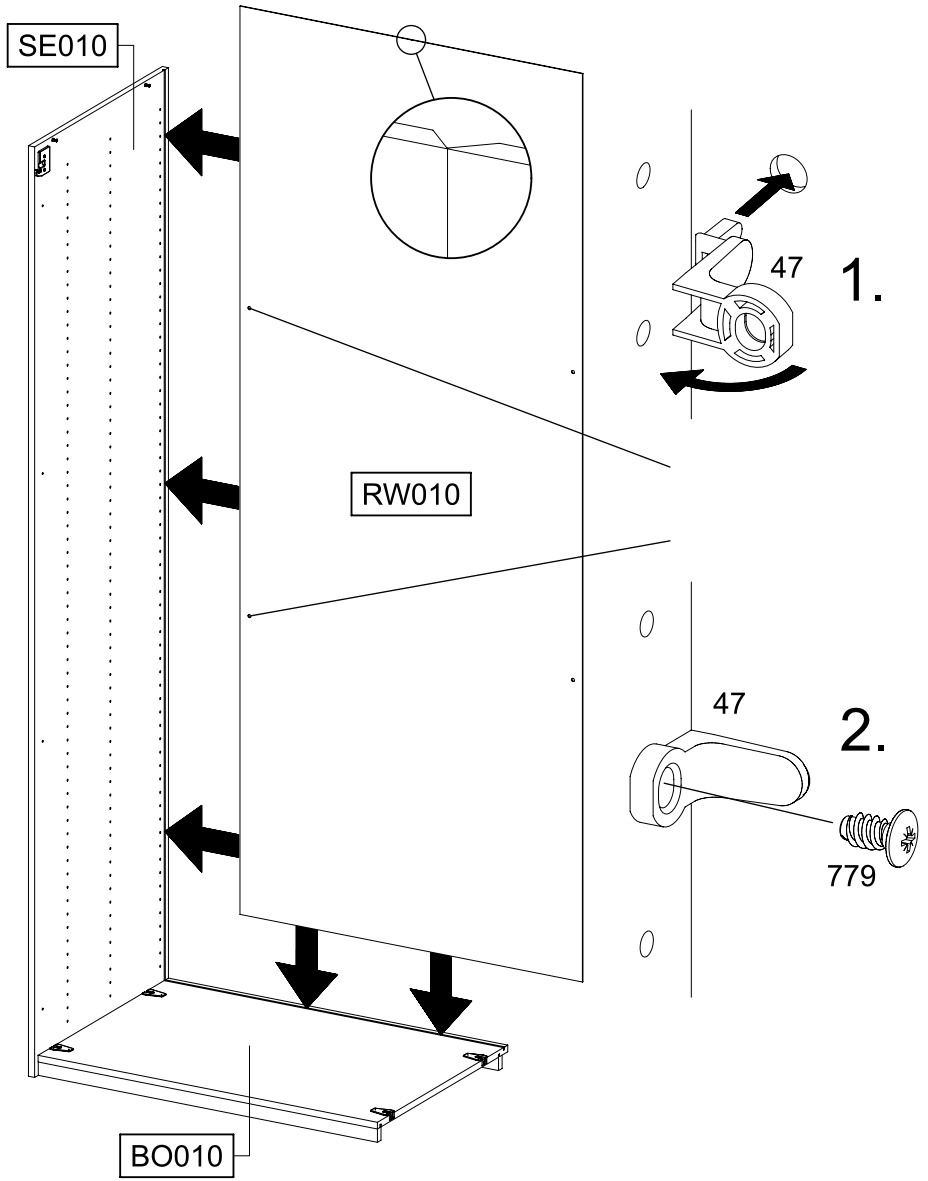

6

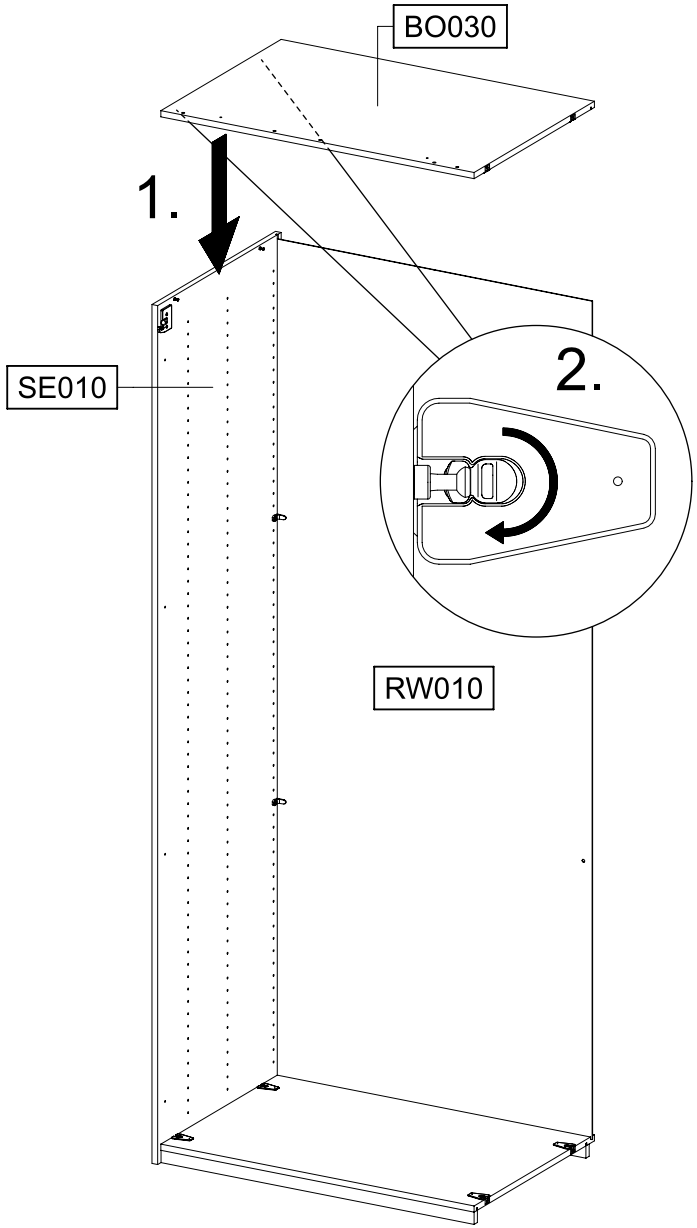

7

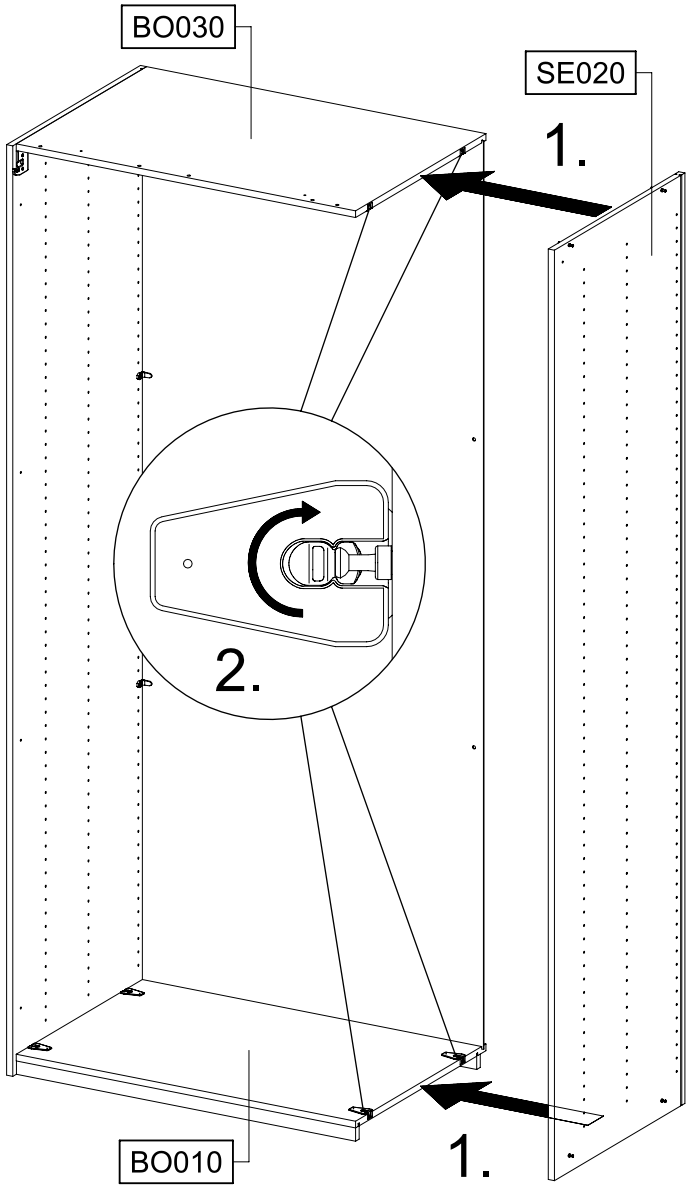

8

2x 47

2x 779 6,5x12

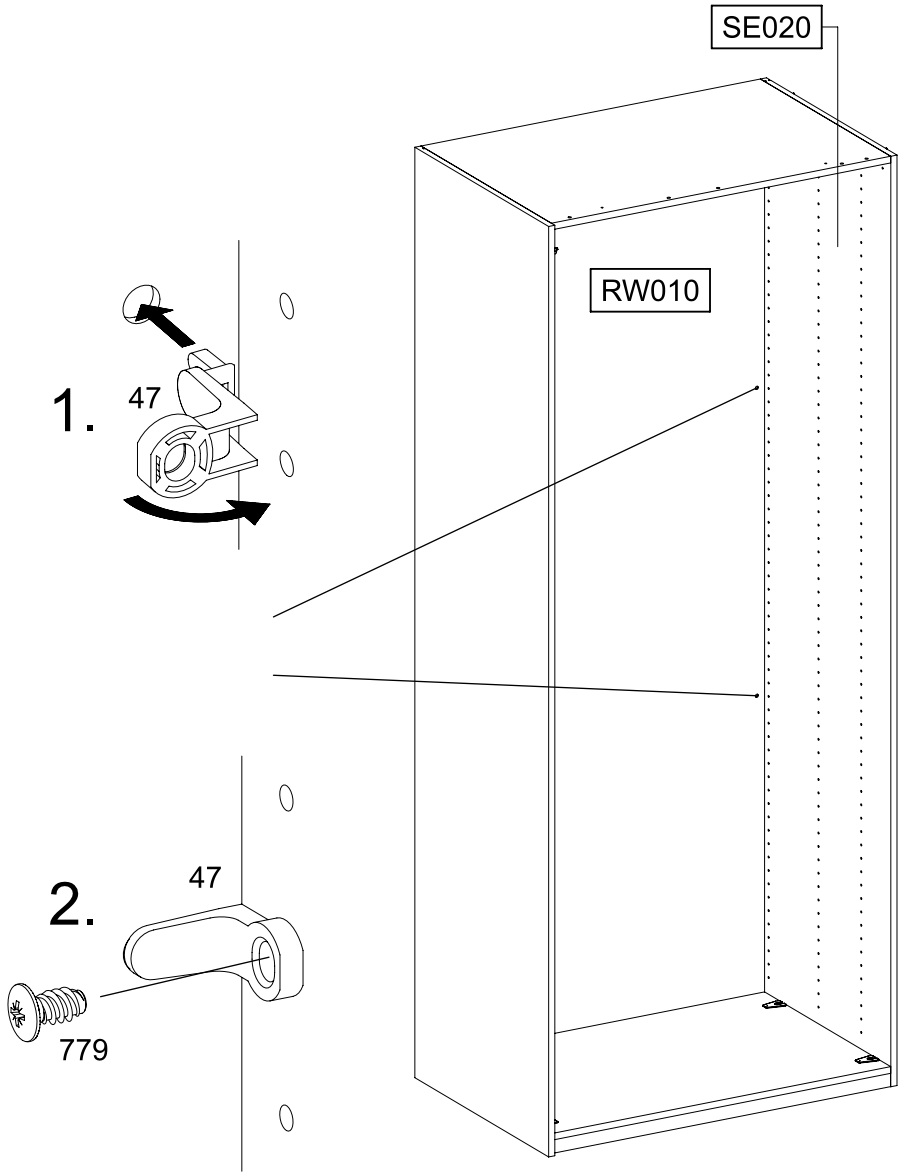

9

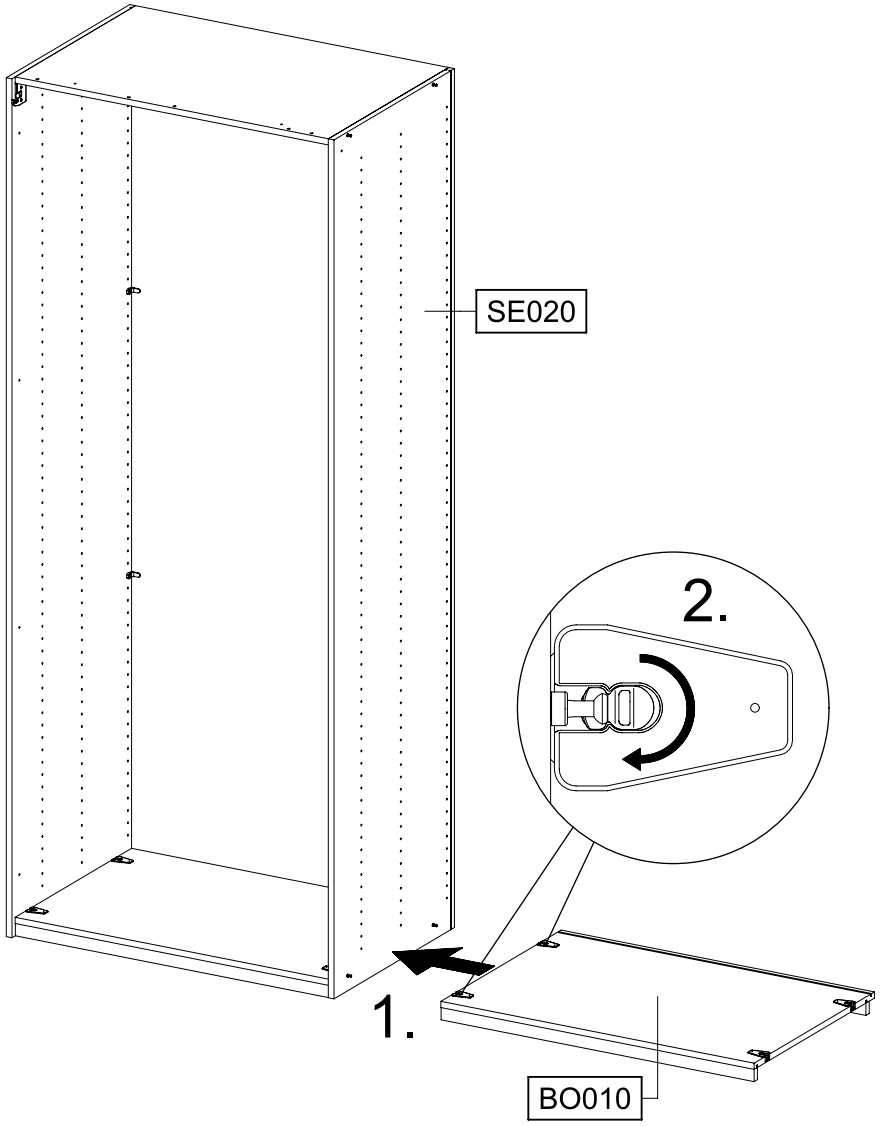

10

2x 47

2x 779 6,5x12

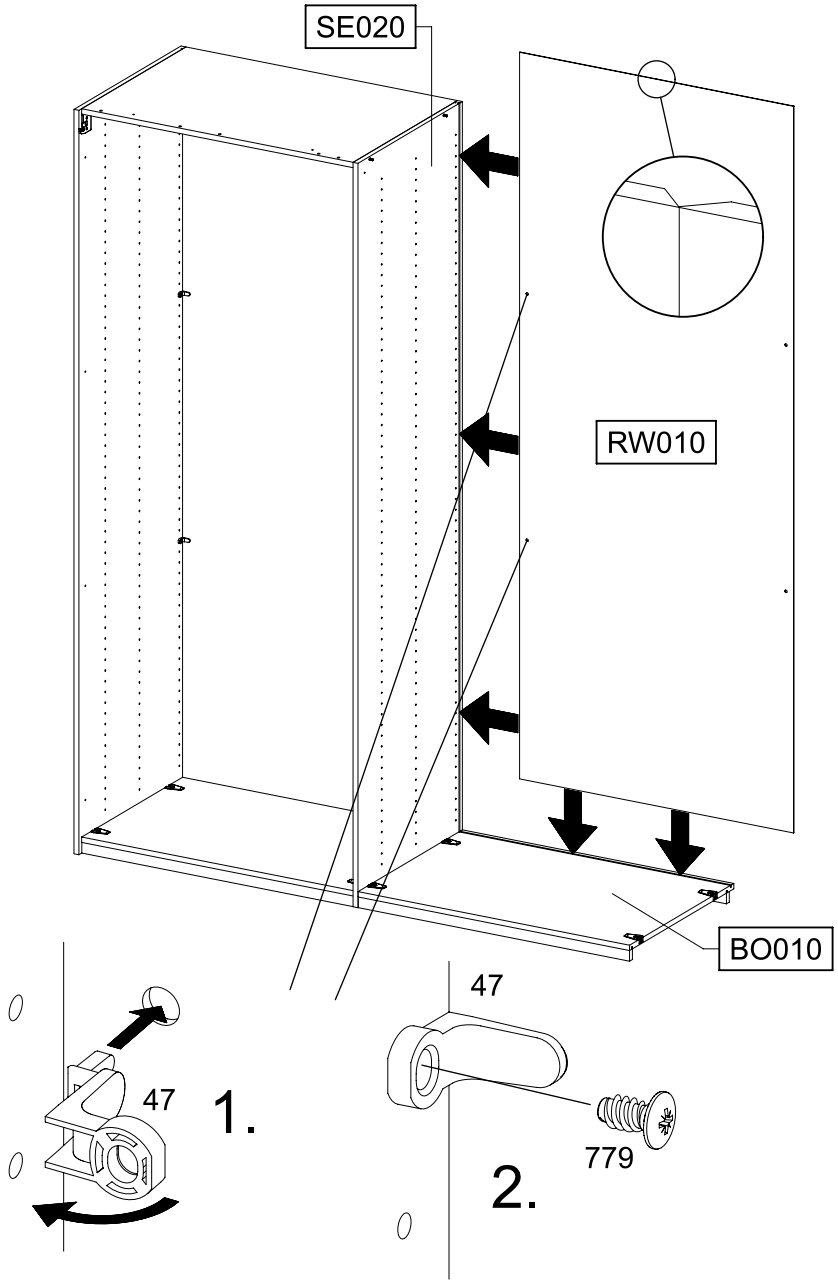

11

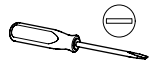

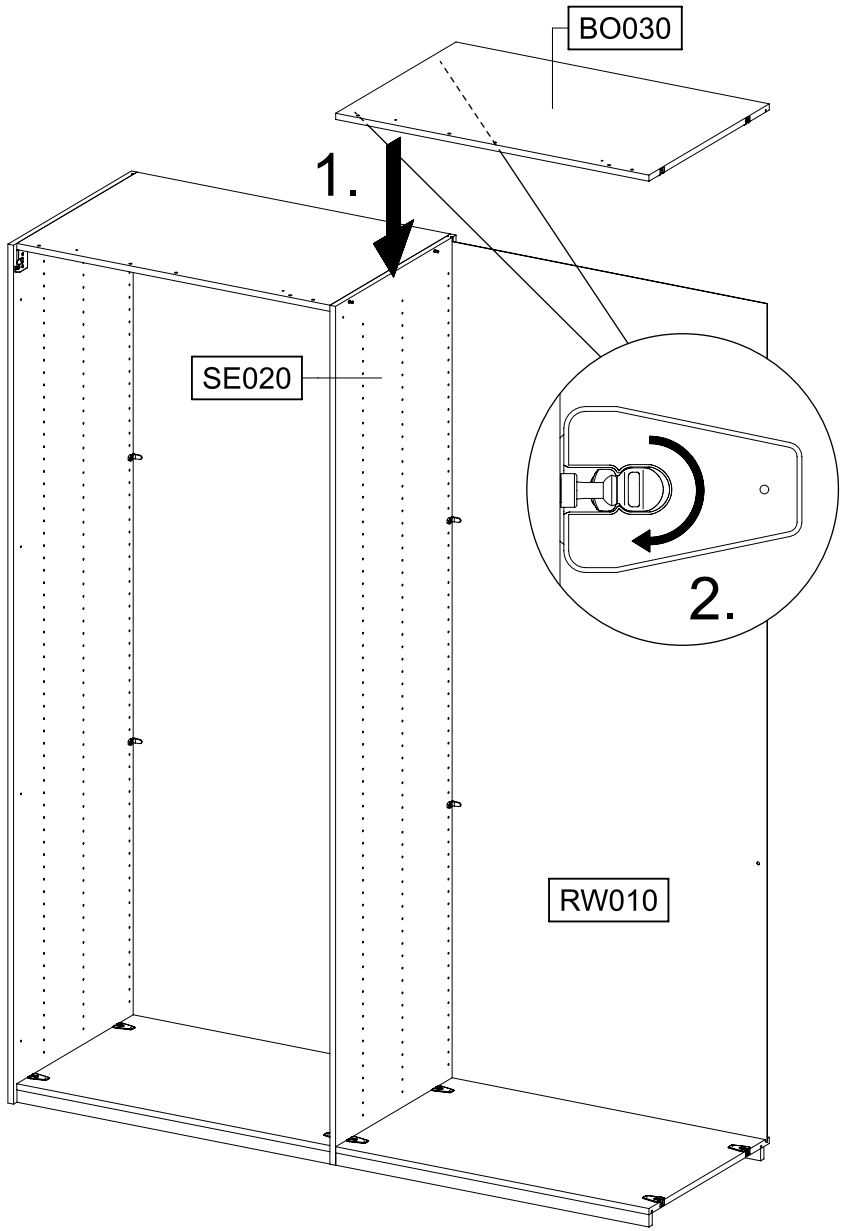

12

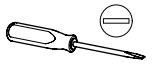

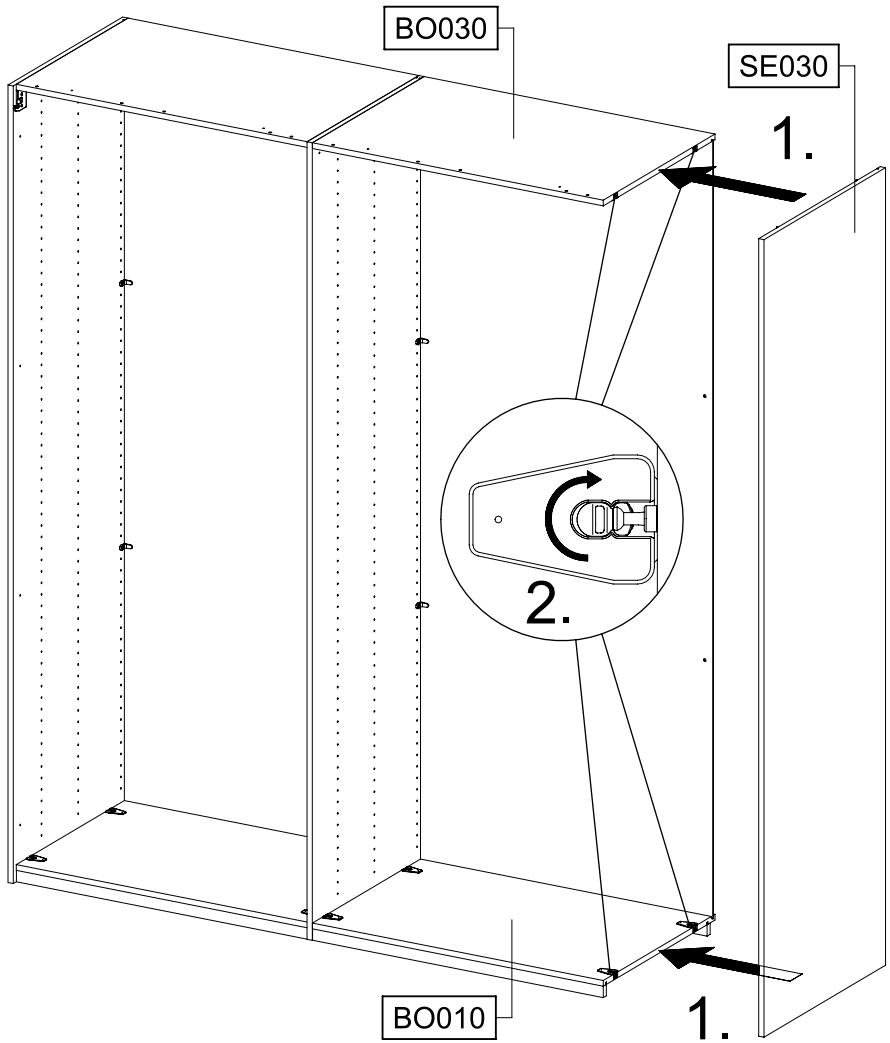

13 | 2x 47 | 2x 779 6,5x12 |

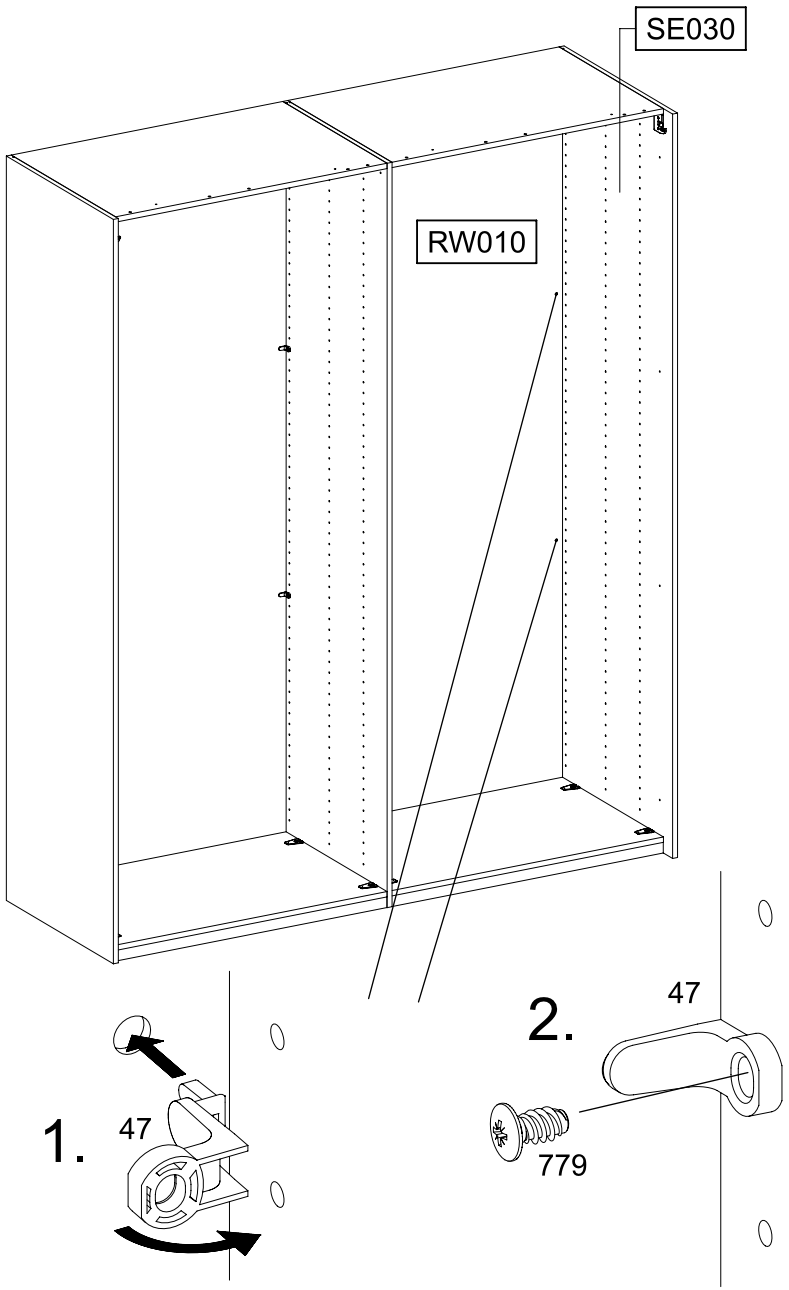

14 | 16x 1089

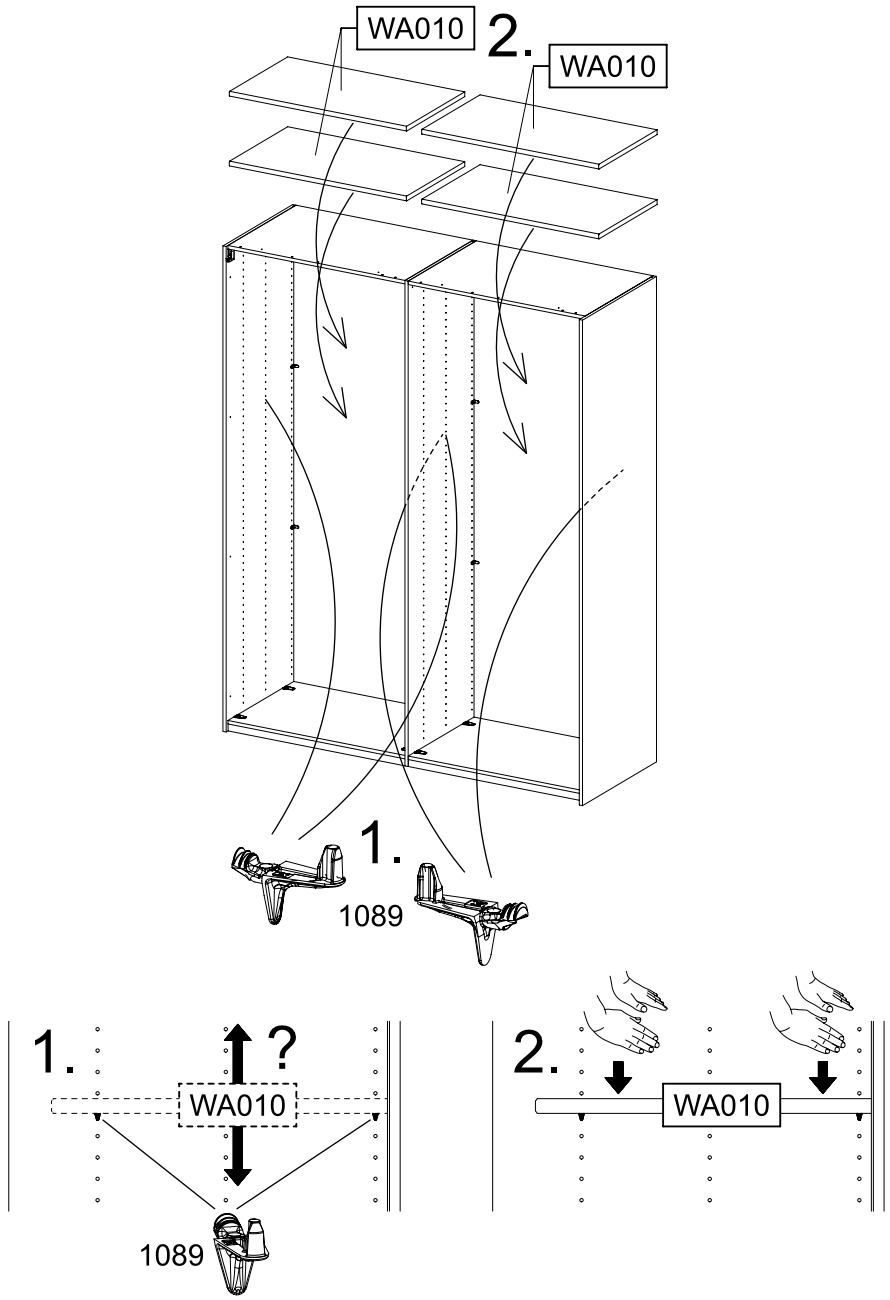

15

4x 29

4x 205 3,5x15

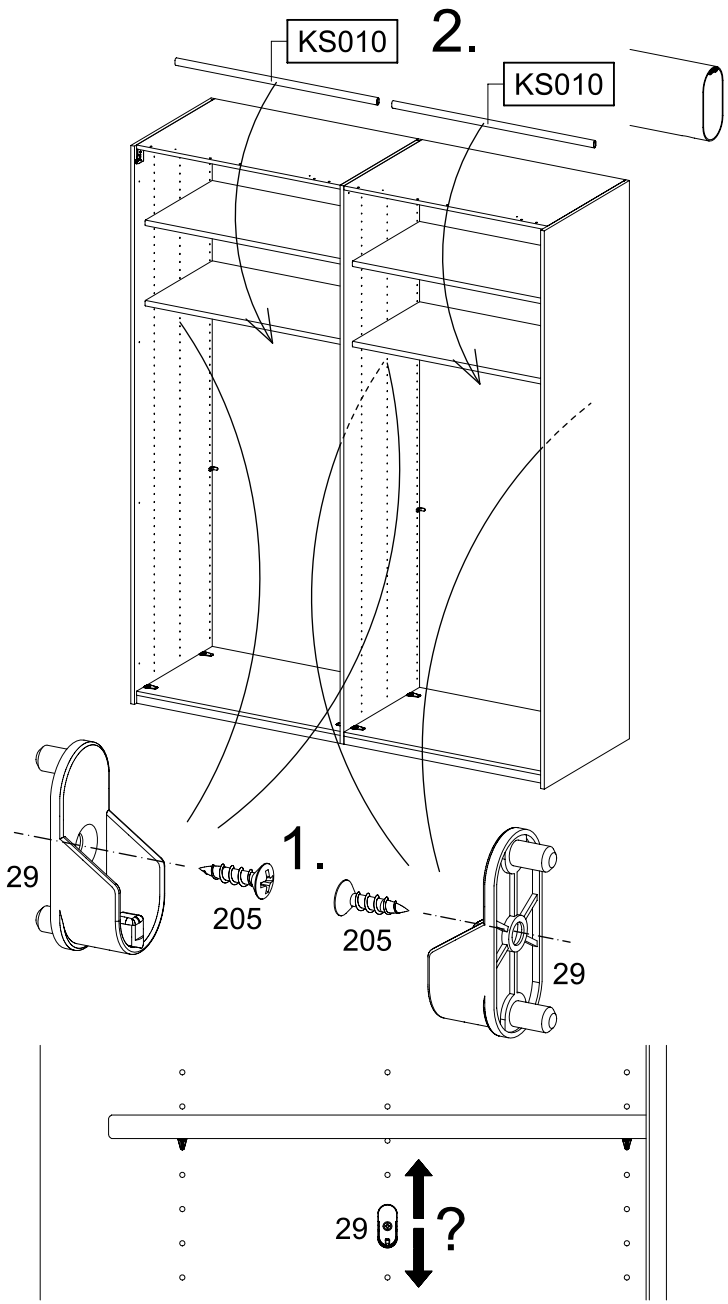

16

4x 211 M4x12

4x 580 M4

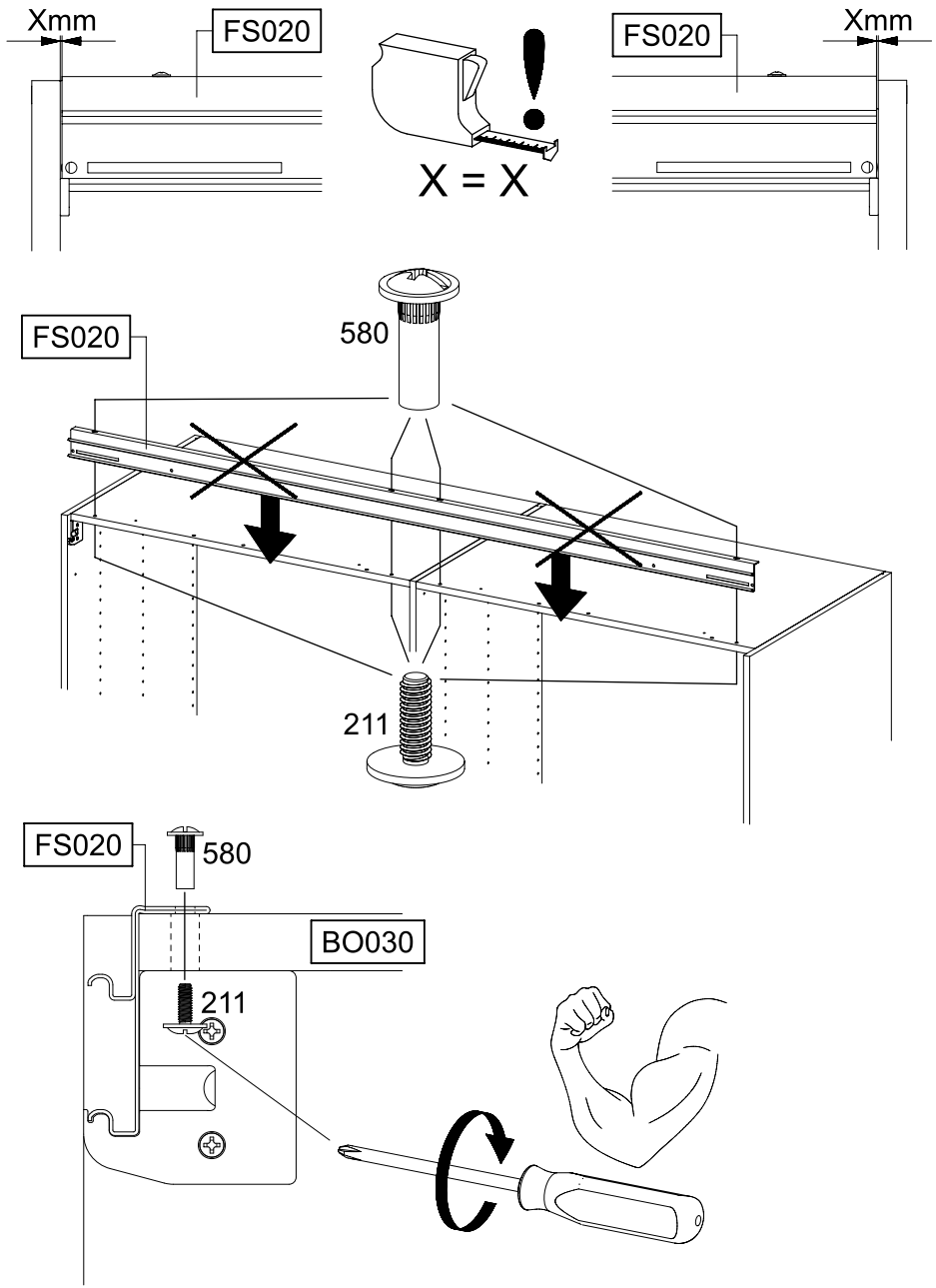

17	2x 211 M4x12	2x 580 M4	2x 1277	

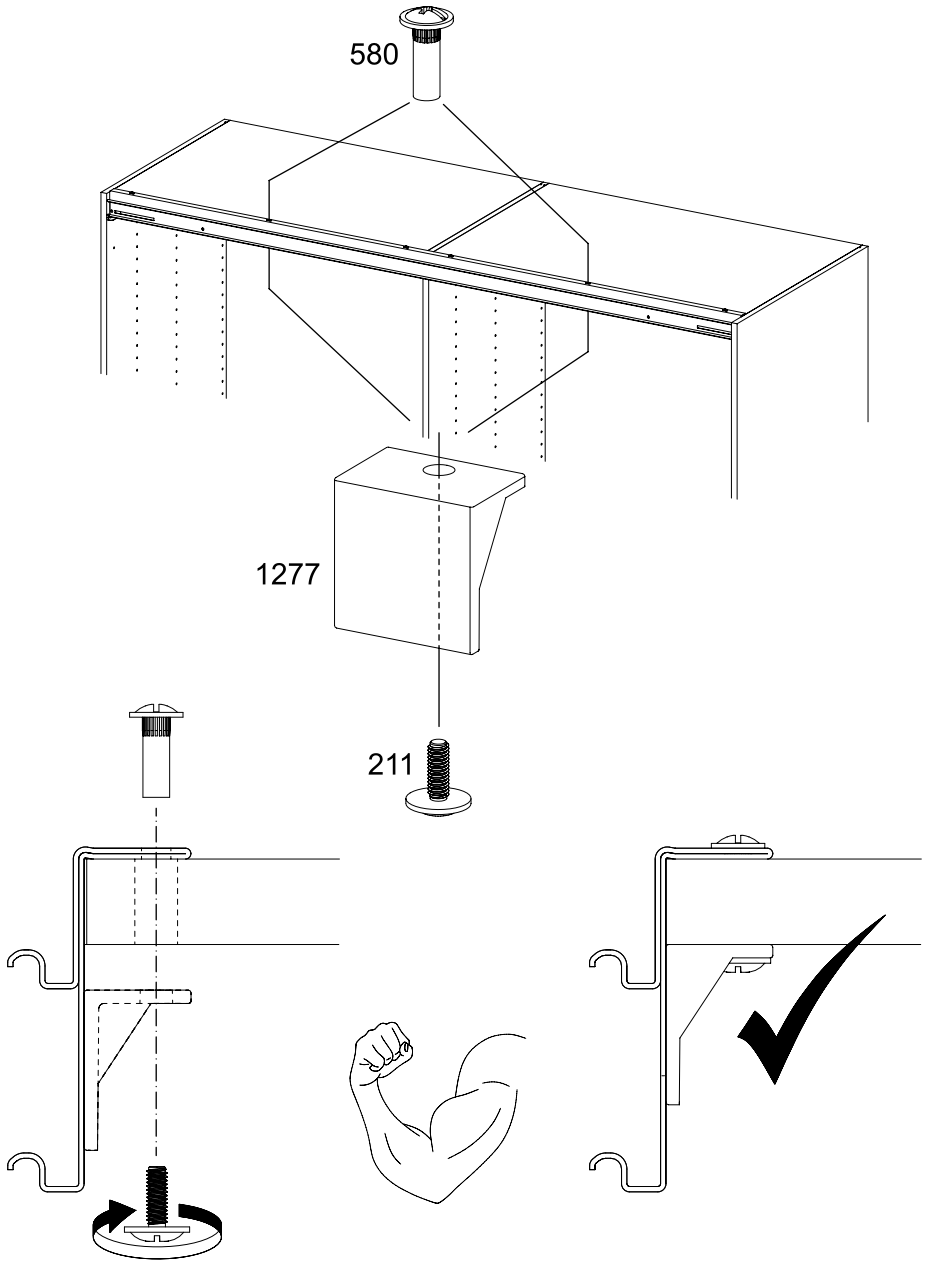

18	2x 1280

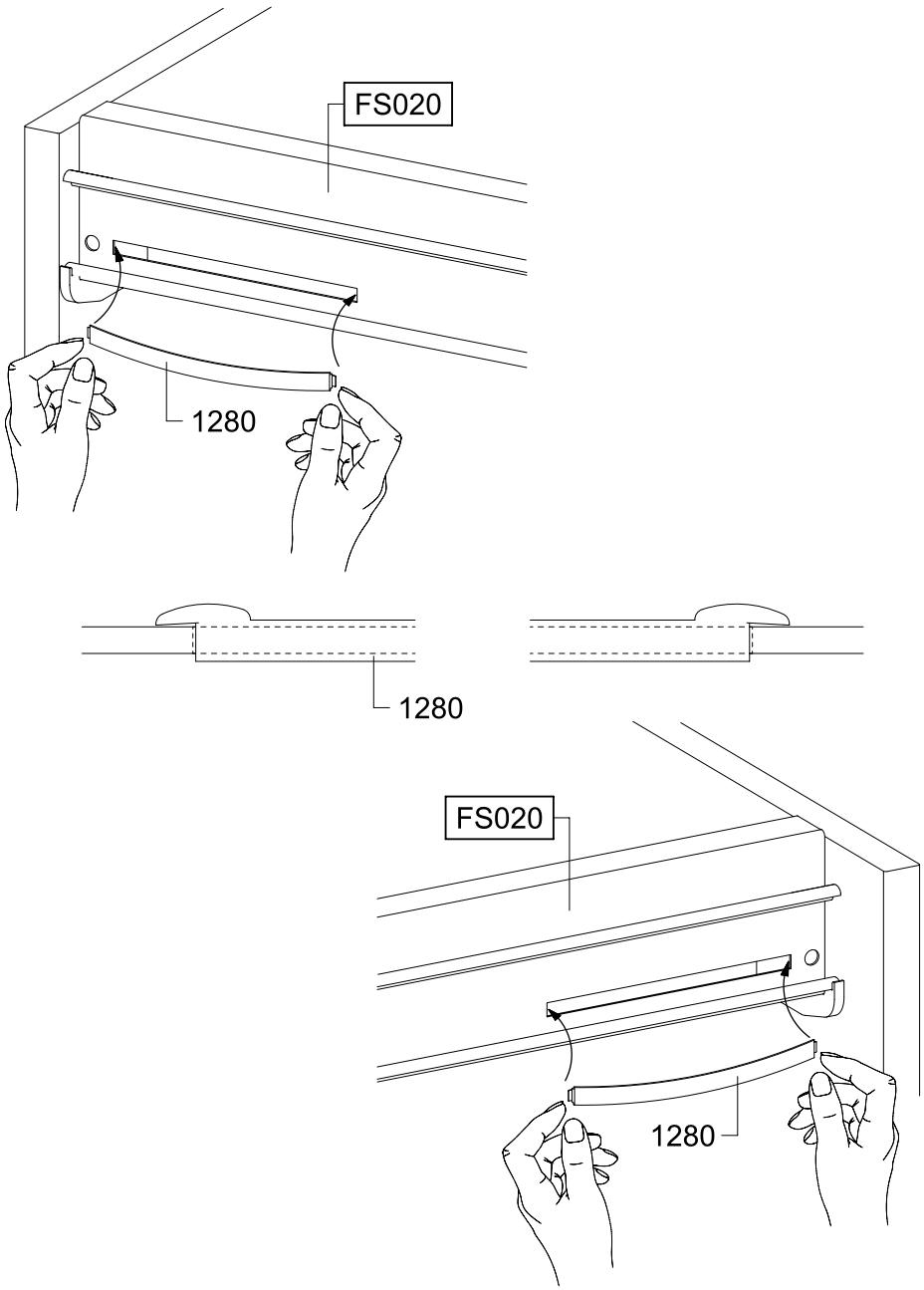

19	2x 1167	2x 1168	2x 1279 M5x12	2x 1288 M5

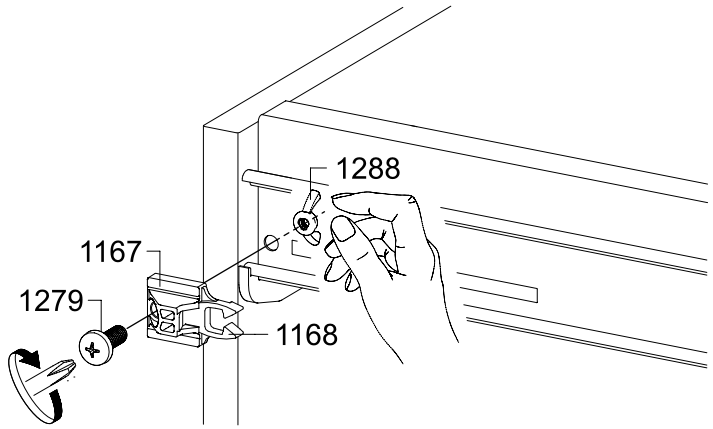

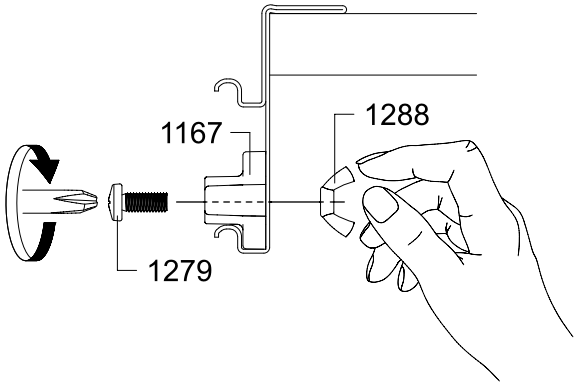

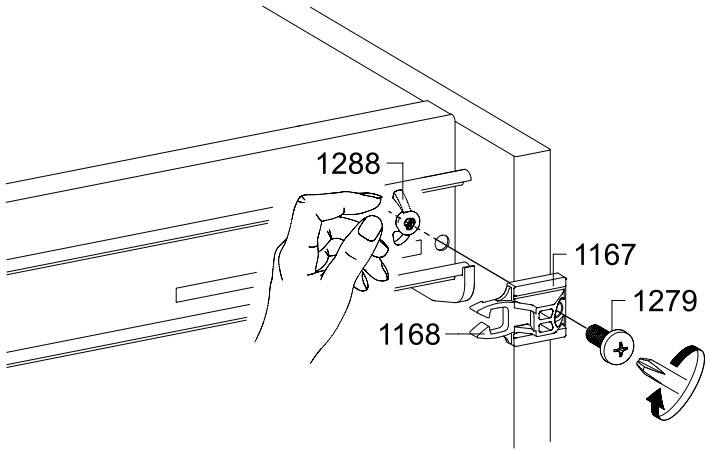

20	6-8x 205 3,5x15

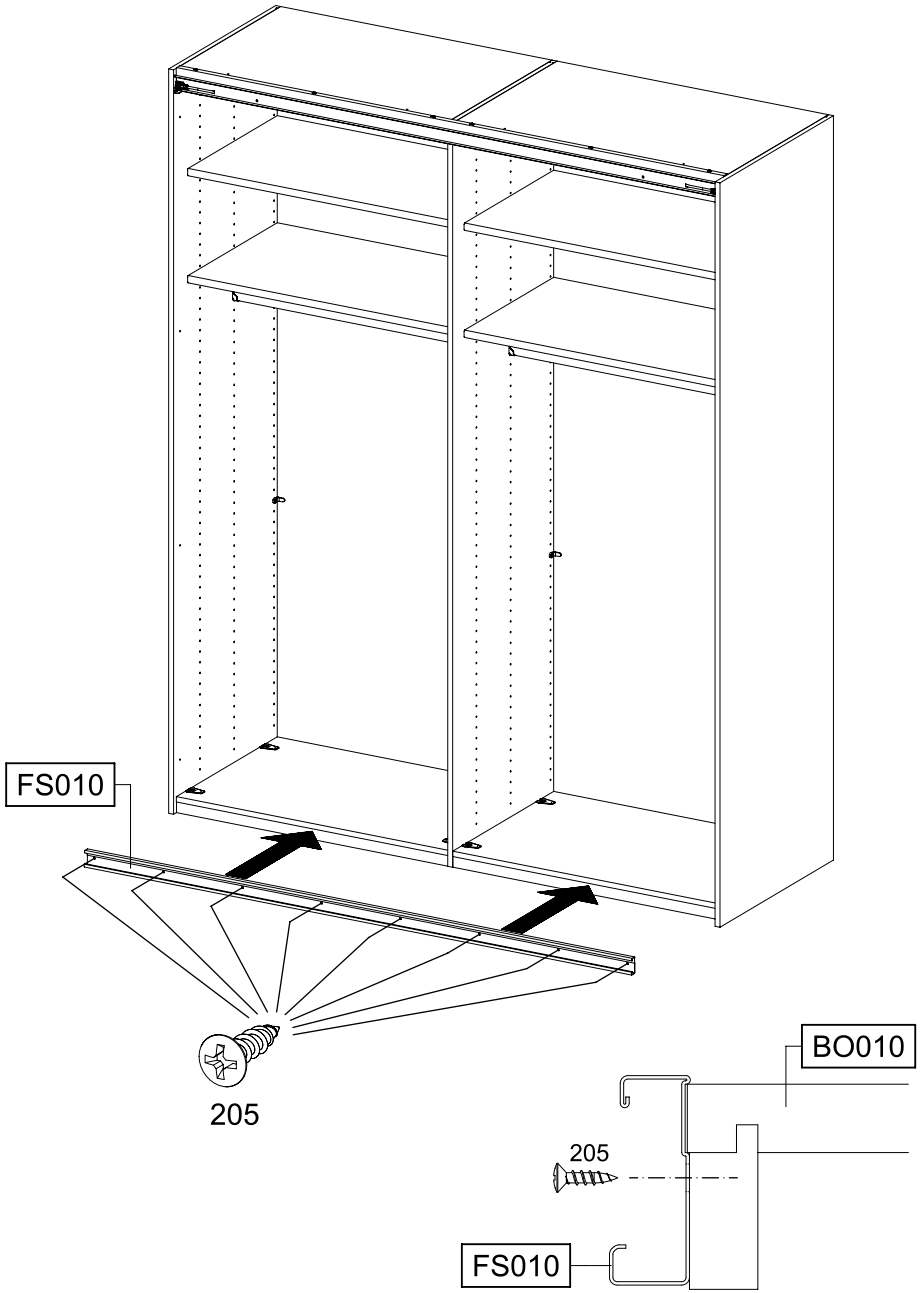

21

0-6x 12 55x16x6,2

2x 68 77x22x15

4x 201 4x15

VIDEO

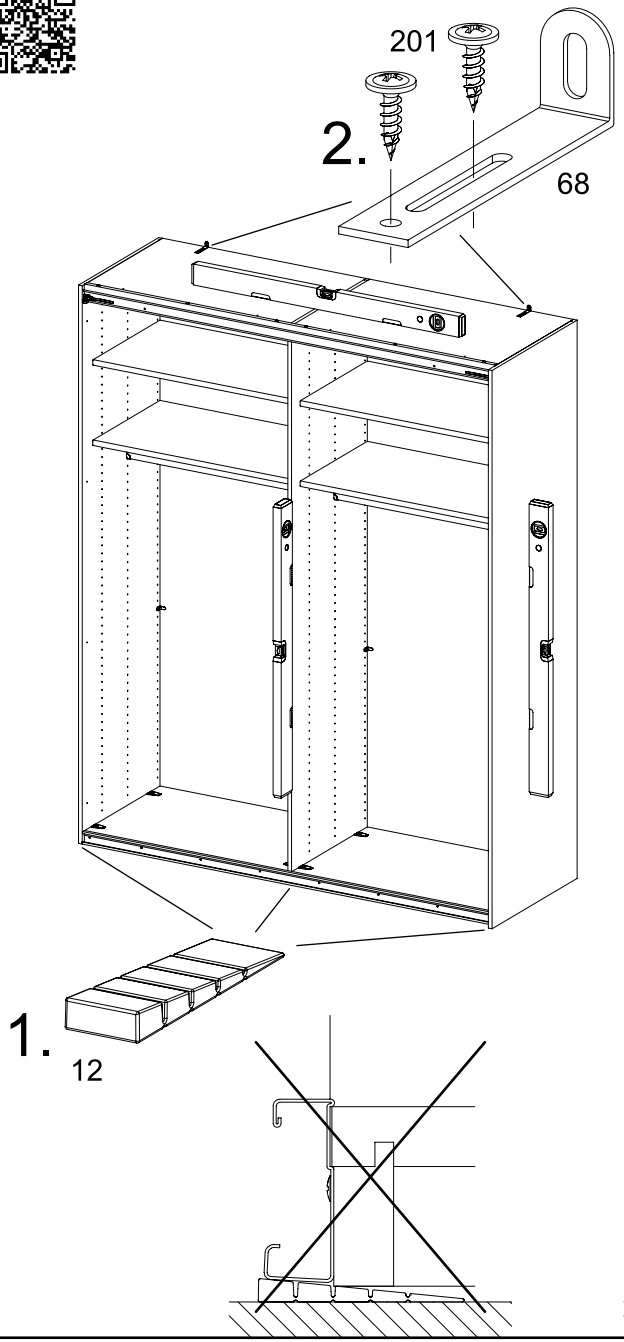

22
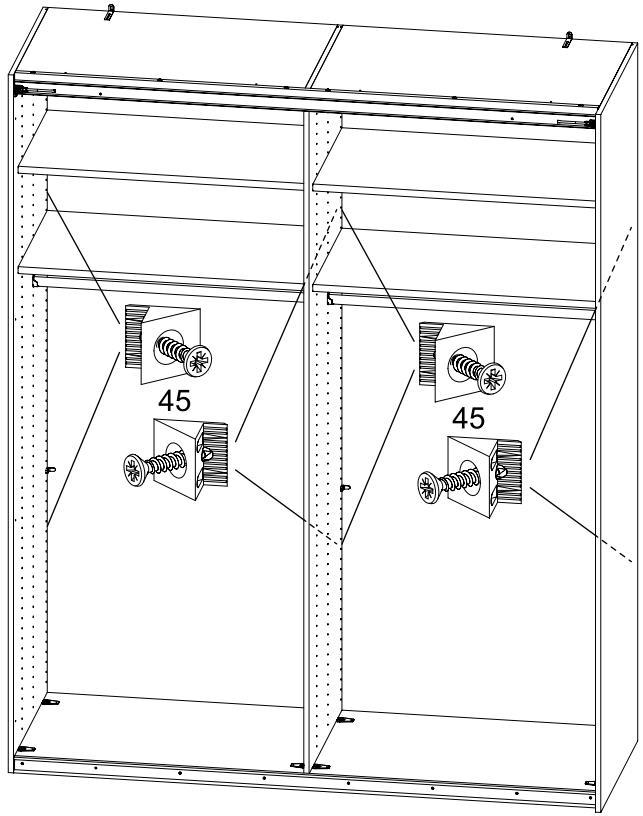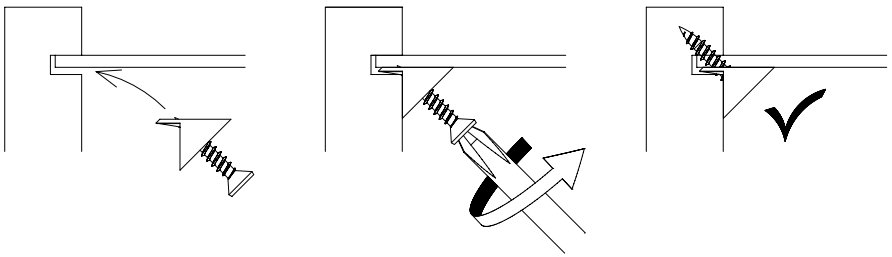
8x 45